Beton: C20/25 –10,2m3

Stal: Bst500S (A–IIIN)–692kg

Otulina: 35mm

Stal grodzic.: S235

Grodzice.: GU–16400 (Wx>=1560cm3) – A=420m2

POZ 1. Konstrukcja muru oporowego

Skala 1:25

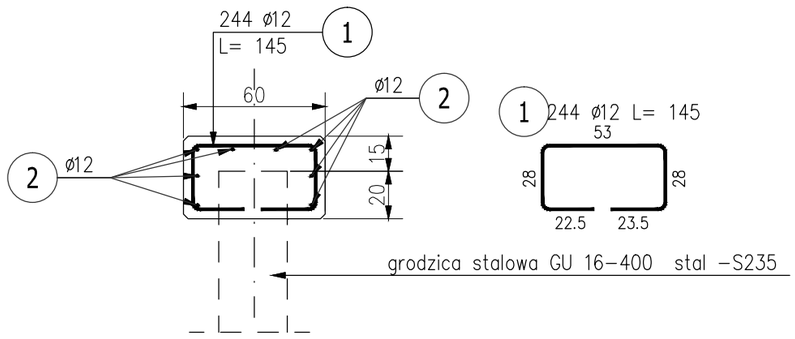

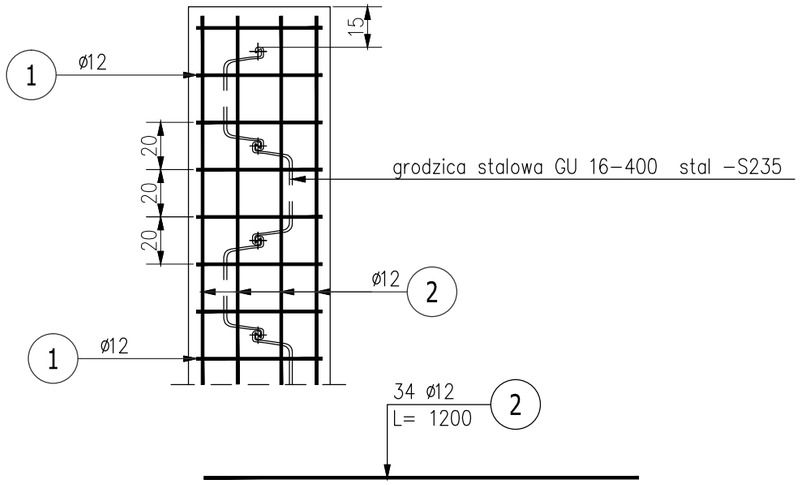

Detal dozbrojenia naroża

Skala 1 : 25

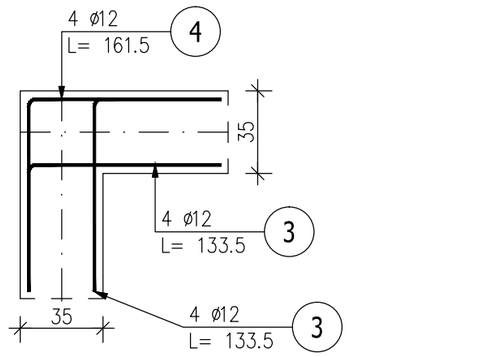

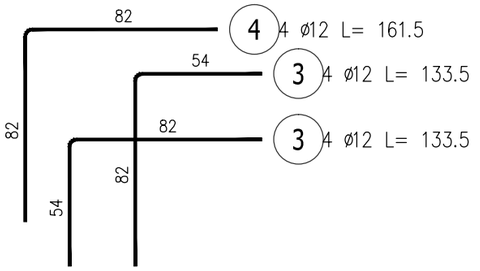

Uwagi:

1. Klasa betonu wg PN–EN–206:2014. Właściwości i gatunek stali zbrojeniowej wg PN–EN 1992–1–1:2008.
2. Otulinę prętów zbrojenia określono jako odległość od powierzchni dowolnego zbrojenia do najbliższej powierzchni betonu wg PN–EN 1992–1–1:2008.
3. Nieoznaczone promienie gięcia prętów przyjąć wg tablicy 8.1N PN–EN 1992–1–1:2008.
4. Pręty podłużne łączyć na zakład 40ø.
5. W grodzicy należy wypalić otwory do przepuszczenia strzemion.
6. Zamki grodzicy stalowej zaspawać aby nie dopuscić do przecieków wody gruntowej.
7. Do grodzic stalowych przyspawać nakrętki M16 do mocowania siatek wg detalu.
8. Siatki montować po zabezpieczeniu antykorozyjnym grodzic stalowych. Przestrzenie pomiędzy siatkami a grodzicą wypełnić kamieniem naturalnym.
8. Grodzice zabezpieczyć antykorozyjnie za pomocą piaskowania strumieniowo–ciernego i zestawem metalizacyjno–malarskim o łącznej gr. powłok min 240um.

ZESTAWIENIE STALI ZBROJENIOWEJ

POZ.	NR PRĘTA	ø [mm]	DŁUGOŚĆ [m]	ILOŚĆ			DŁ. ŁĄCZNA [m]
				PRĘTÓW	x POZ.	RAZEM	A–IIIN ø12
Poz. 1 – Oczep żelbetowy – 1 szt.							
1	1	12	1,450	244	1	244	353,80
	2	12	12,000	34	1	34	408,00
	3	12	1,335	8	1	8	10,68
	4	12	1,615	4	1	4	6,46
DŁUGOŚĆ RAZEM [m]							778,94
MASA JEDNOSTKOWA [kg/m]							0,888
MASA [kg]							691,70
MASA CAŁKOWITA [kg]							691,7

1) Opis kształtu pręta: PN–EN ISO 3766 (gabarytowo)
2) Opis długości haka: gabarytowy
3) Długość pręta L: rzeczywista

Detal dozbrojenia naroża

Skala 1 : 25

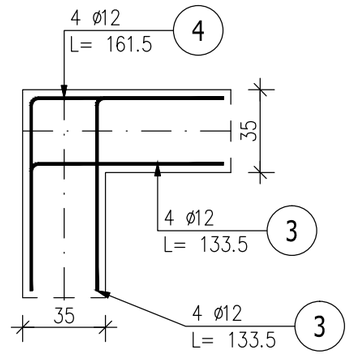

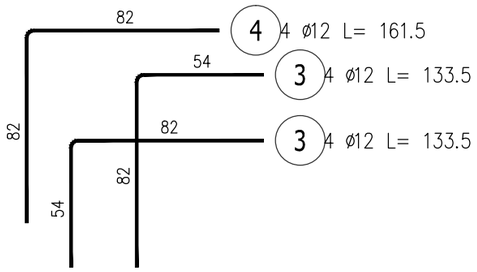

OLPRO

ul. Szczepankowo 97B, 61-306 Poznań
adres do koresp.: ul. Sierpowa 17B, 61-307 Poznań
tel. 509 299 886, fax. 61 678 53 02, e-mail: olpro@op.pl

Inwestor:
ZARZĄD POWIATU RADOMSKIEGO
ul. T. Mazowieckiego 7
26-600 RADOM

Nazwa zamierzenia budowlanego:	**ROZBUDOWA DROGI POWIATOWEJ NR 1115W PRZYTYK-KOŻUCHÓW - DO DROGI KRAJOWEJ NR 48 (odcinek od m. Przytyk do granic powiatu)**		
Projektant:	mgr inż. Marcin Graczyk uprawnienia budowlane do projektowania bez ograniczeń w specjalności inżynieryjnej mostowej	Nr uprawnień: WKP/0117/POOM/15	Podpis/pieczątka:
Treść rysunku:	KONSTRUKCJA MURU OPOROWEGO		Nr rysunku M-04
Branża	Nr umowy	Data sporządzenia rysunku:	Skala
mostowa	PZD.I.253.28.2020	08.2021	1:25

UWAGA! NINIEJSZY PROJEKT NALEŻY ROZPATRYWAĆ ŁĄCZNIE Z PROJEKTAMI BRANŻOWYMI

© Wszelkie prawa zastrzeżone. Powielanie lub wykorzystywanie niezgodne z przeznaczeniem bez zgody właściciela dokumentacji zabronione